广州誉本液压科技有限公司

Guangzhou YuBen Hydraulic Technology Co., Ltd

YB-P32CS 机型设计特色

誉本牌P32压管机设计最大可以用于扣压2寸内径、4层钢丝液压油管。一体成型便于携带，可随时用于现场维修救援，使用直流电瓶12V或24V。

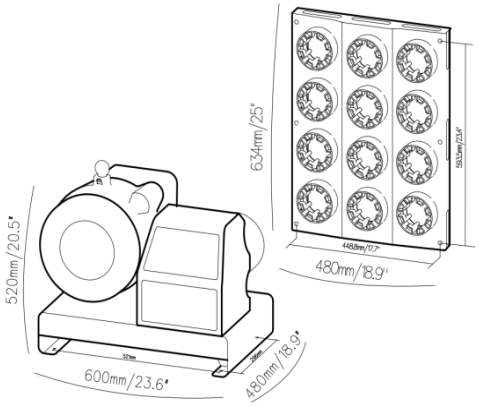

技术参数	
扣压范围(mm)	10-87
扣压范围(inches)	0.39-3.42
扣压力(kN)	2000
扣压力(tonnage)	200
10mm行程用时(s)	7.5
软管尺寸内径(inches)	2"（4SH）/11/2"（6SH）
模具	P32
最大开口(mm)	+33
最大开口（不含模具）(mm)	132
主模规格 D/L(mm)	99/80
主模规格 D/L(inches)	3.90/3.15
电机功率 (kW) 12V/24V	1.6/2.25
电机功率 (HP) 12V/24V	2.1/3.05
油缸容量(L)	4
生产能力Crimping/hour	100

尺寸（长X宽X高）	
机器 (mm)	600X480X520
机器 (inch)	23.6X18.9X20.5
包装 (mm)	830X630X600
包装 (inch)	32.7X24.8X23.6

重量（KG）	
净重	143
毛重	178

控制方式
※半自动

标配
※快速换模手柄
※模具架（挂式）

选配
※脚踏

模具 P32Dies:			
编号	扣压范围	内径（d）	长度(L)
P32/06*	6.0 - 8.0	6	55
P32/08*	8.0 - 10.0	8	55
P32/10*	10.0 - 12.0	10	55
P32/12*	12.0 - 14.0	12	55
P32/14*	14.0 - 16.0	14	55
P32/16	16.0 - 19.0	16	55
P32/19	19.0 - 22.0	19	55
P32/22	22.0 - 26.0	22	70
P32/26	26.0 - 30.0	26	70
P32/30	30.0 - 34.0	30	70
P32/34	34.0 - 39.0	34	75
P32/39	39.0 - 45.0	39	75
P32/45	45.0 - 51.0	45	90
P32/51	51.0 - 57.0	51	90
P32/57	57.0 -63.0	57	100
P32/63	63.0 - 69.0	63	100
P32/69	69.0 - 75.0	69	100
P32/74*	74.0 - 80.0	74	100
P32/78*	78.0 - 87.0	78	100
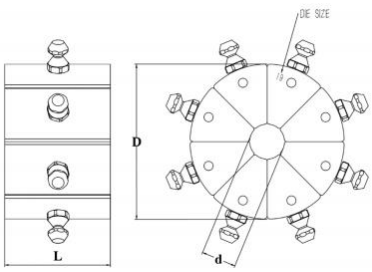
*：非标配模具